令和元年度静岡県高等学校新人大会バスケットボール競技西部地区予選　組合せ

女 子

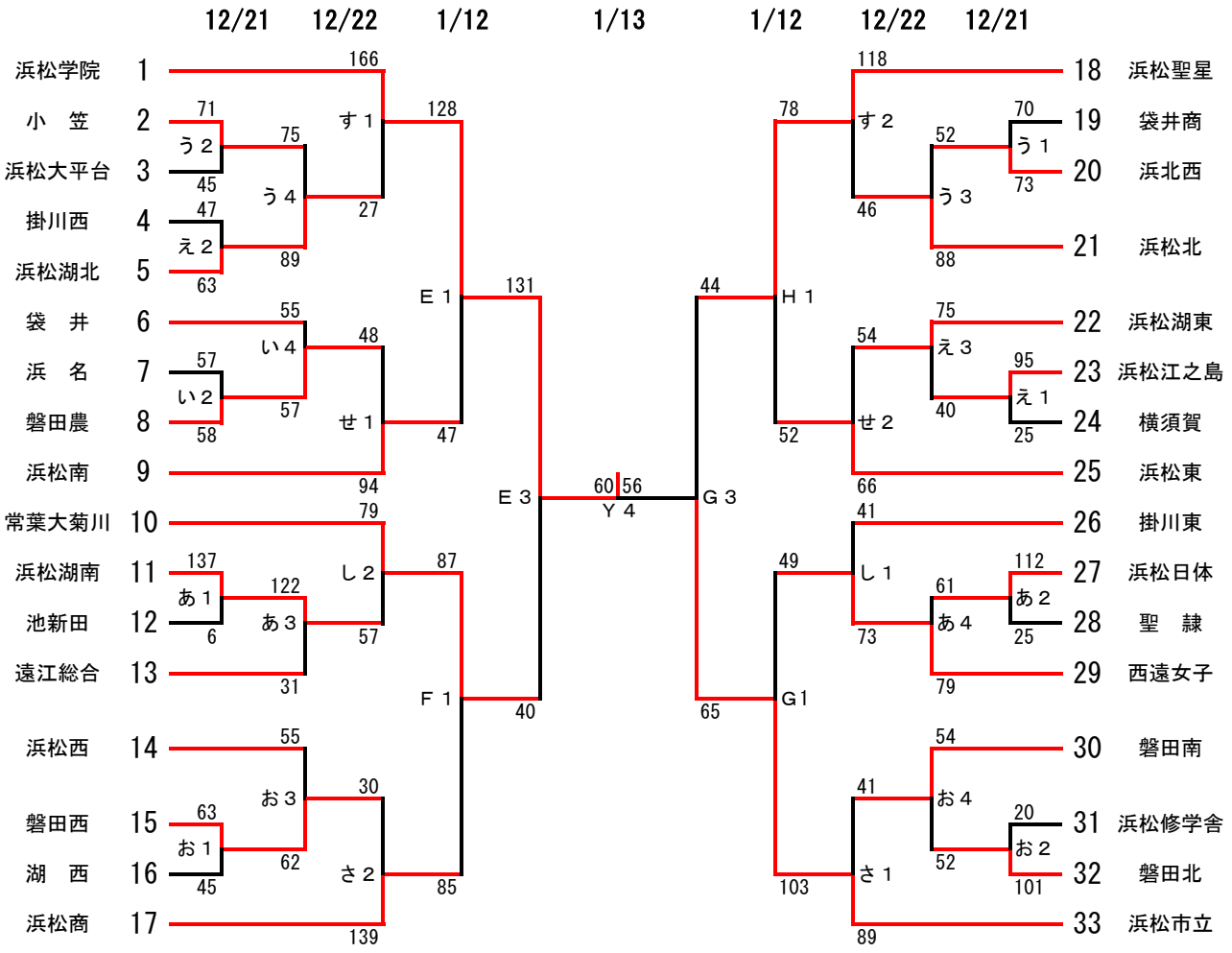

12月21日
遠江総合　（あ・い）
袋井商業　（う・え）
磐田西　　（お）

12月22日
磐田南　　（さ・し）
磐田農業　（す・せ）

1月12日
袋　井　（E・F）
磐田北　（G・H）

1月13日
浜松聖星　（Y・Z）

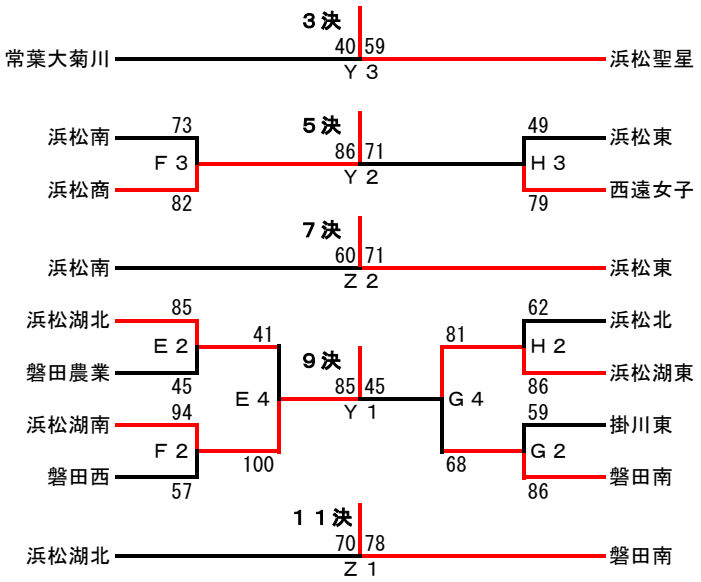

1位	浜松学院
2位	浜松市立
3位	浜松聖星
4位	常葉大菊川
5位	浜松商
6位	西遠女子
7位	浜松東
8位	浜松南
9位	浜松湖南
10位	浜松湖東
11位	磐田南
12位	浜松湖北